ROTÁMETROS DE LECTURA DIRECTA EN LÍNEA Y PANEL

Serie FLD1000/ Serie FLD2000

1 YEAR WARRANTY · RoHS

- Rígido, construcción compacta
- Dual, giratorio, escalas de lectura directa para aire y agua
- Las graduaciones reflejan el sistema métrico y el sistema inglés
- Montaje vertical en línea o en panel

Incorporando la tecnología tradicional de lentes de precisión de área variable, estos resistentes caudalímetros de PTFE ofrecen soluciones exactas y económicas en la medición de caudal medio.

Los modelos FLD1000/FLD2000 están diseñados con escalas giratorias únicas de graduaciones de lectura directa dual aire-agua que muestran pies cúbicos por minuto (SCFM) y litros por minuto (SLPM) de aire, así como los galones por minuto (GPM) y litros por minuto (LPM) de agua.

Los caudalímetros se prueban individualmente en un detector de fugas por espectrometría de masas y certifican un grado de integridad de fuga de 1 x 10^{-7} SCCS de helio o superior.

Dimensiones: mm (pulg.)

PTFE Vertical en línea Serie FLD1200

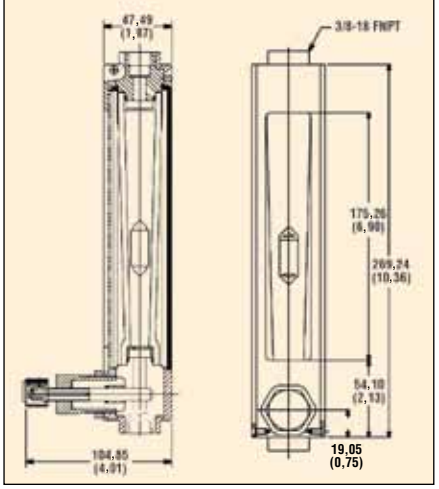

Vertical en línea Serie FLD1000/FLD1100

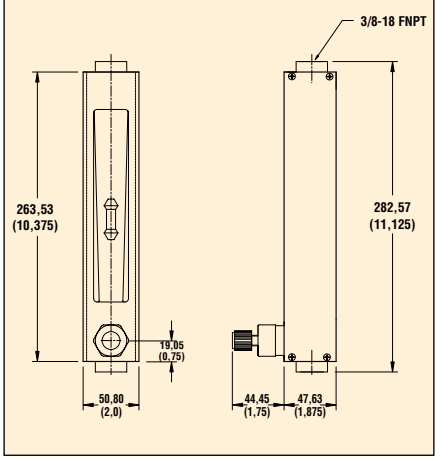

El modelo FLD2201 se muestra en un tamaño inferior al real.

Serie FLD2000/FLD2100 de montaje en panel

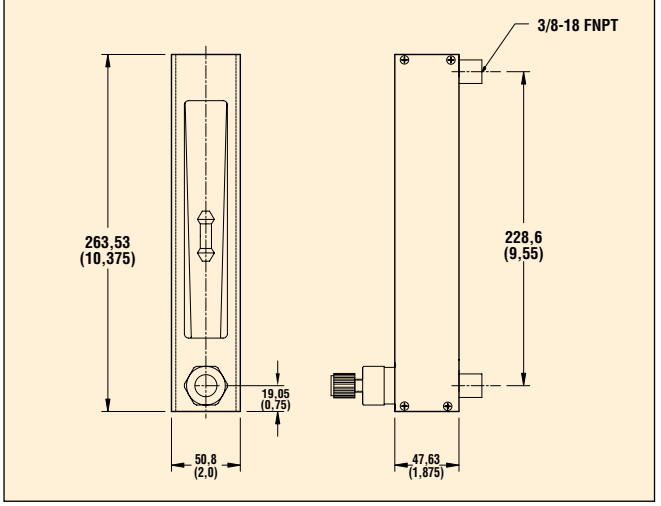

Serie FLD2200 de PTFE de montaje en panel

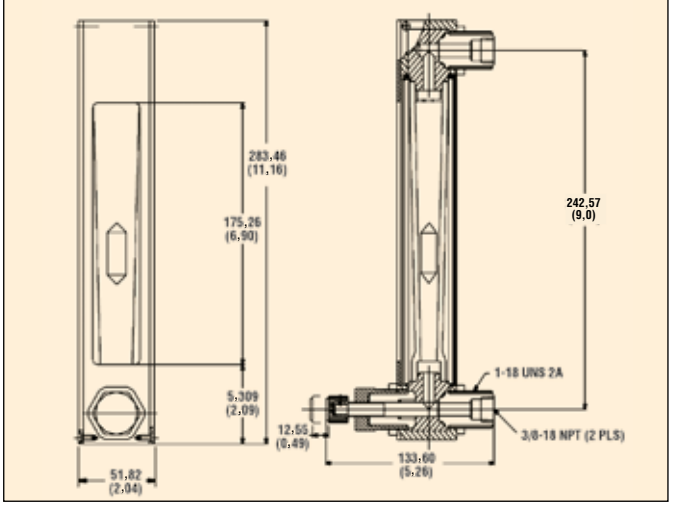

ESPECIFICACIONES

Precisión: +5% de escala completa

Temperatura máxima:
65 °C (150 °F) o 121 °C (250 °F) Para unidades de acero inoxidable 316 o latón

Presión máxima:
- **Cuerpo de Metal:** 10.3 bar (150 psig) @ 93°C (200°F)
- **Cuerpo de PTFE** 6.7 bar (100 psig) @ temperatura ambiente

Conexiones: NPT de ⅜ hembra en línea u horizontal posterior

Escalas: Giratoria, lectura directa de aire (SCFM-SLPM) y agua (GPM-LPM). La longitud de la escala nominal es 127 mm (5")

Integridad de fuga: Comprobados individualmente por fugas y certificados

Blindajes de tubos: Policarbonato

Tubos de flujo: Vidrio de borosilicato formado por paredes gruesas

Flotadores: PTFE para PTFE3, acero inoxidable 316 para unidades de acero inoxidable 316 y latón

Piezas húmedas: PTFE, latón o acero inoxidable 316

Sellos: PTFE; FKM para unidades de acero inoxidable 316 y latón

Para hacer su pedido

Vertical en línea					
		Caudal máximo			
		Aire		Agua	
Acero inoxidable con válvula	Acero inoxidable sin válvula				
N.º de modelo	N.º de modelo	SCFM	SLPM	GPM	LPM
FLD1001	FLD1001-NV	5	140	1,2	4
FLD1002	FLD1002-NV	10	280	2	8
FLD1003	FLD1003-NV	15	425	3	11,5
FLD1004	FLD1004-NV	20	575	4	15
FLD1005	FLD1005-NV	30	900	5	20
Latón con válvula	Latón sin válvula				
FLD1101	FLD1101-NV	5	140	1,2	4
FLD1102	FLD1102-NV	10	280	2	8
FLD1103	FLD1103-NV	15	425	3	11,5
FLD1104	FLD1104-NV	20	575	4	15
FLD1105	FLD1105-NV	30	900	5	20
PTFE con válvula	PTFE sin válvula				
FLD1201	FLD1201-NV	3,5	100	0,8	3
FLD1202	FLD1202-NV	7	200	1,5	5,75
FLD1203	FLD1203-NV	10,5	300	2,2	8,25
FLD1204	FLD1204-NV	14	400	2,9	11
FLD1205	FLD1205-NV	17,5	500	3,5	13,25
FLD1206	FLD1206-NV	22	625	4,1	16
Montaje en panel					
		Aire		Agua	
Acero inoxidable con válvula	Acero inoxidable sin válvula	SCFM	SLPM	GPM	LPM
FLD2001	FLD2001-NV	5	140	1,2	4
FLD2002	FLD2002-NV	10	280	2	8
FLD2003	FLD2003-NV	15	425	3	11,5
FLD2004	FLD2004-NV	20	575	4	15
FLD2005	FLD2005-NV	30	900	5	20
Latón con válvula	Latón sin válvula				
FLD2101	FLD2101-NV	5	140	1,2	4
FLD2102	FLD2102-NV	10	280	2	8
FLD2103	FLD2103-NV	15	425	3	11,5
FLD2104	FLD2104-NV	20	575	4	15
FLD2105	FLD2105-NV	30	900	5	20
PTFE con válvula	PTFE sin válvula				
FLD2201	FLD2201-NV	3,5	100	0,8	3
FLD2202	FLD2202-NV	7	200	1,5	5,75
FLD2203	FLD2203-NV	10,5	300	2,2	8,25
FLD2204	FLD2204-NV	14	400	2,9	11
FLD2205	FLD2205-NV	17,5	500	3,5	13,25
FLD2206	FLD2206-NV	22	625	4,1	16

Con manual del operador completo de serie.
*Para limpieza con oxígeno, añada **"-O2CLEAN"** al número de modelo para ver el coste adicional.*
*La calibración rastreable por **NIST** no está disponible.*
***Ejemplos de pedidos: FLD2101,** caudalímetro de lectura directa de latón con válvula.*
***FL1101** caudalímetro de lectura directa vertical en línea de latón con válvula.*